Technický list

Vlastnosti produktu

Udržovač hranolek ohřev spodní 230 V / 1N		
Model	**Sap kód**	00004880
UH 12	**Skupina artiklů**	Fritézy a udržovače hranolek



Sap kód	00004880	**Hmotnost netto [kg]**	6.00
Šířka netto [mm]	268	**Příkon elektrický [kW]**	0.350
Hloubka netto [mm]	351	**Napájení**	230 V / 1N - 50 Hz
Výška netto [mm]	231		

RM GASTRO, s.r.o.,
Třída Čs. armády 816,
391 81 Veselí nad Lužnicí 1, ID:49825062

Technický list

Technický výkres

Udržovač hranolek ohřev spodní 230 V / 1N		
Model	**Sap kód**	00004880
UH 12	**Skupina artiklů**	Fritézy a udržovače hranolek

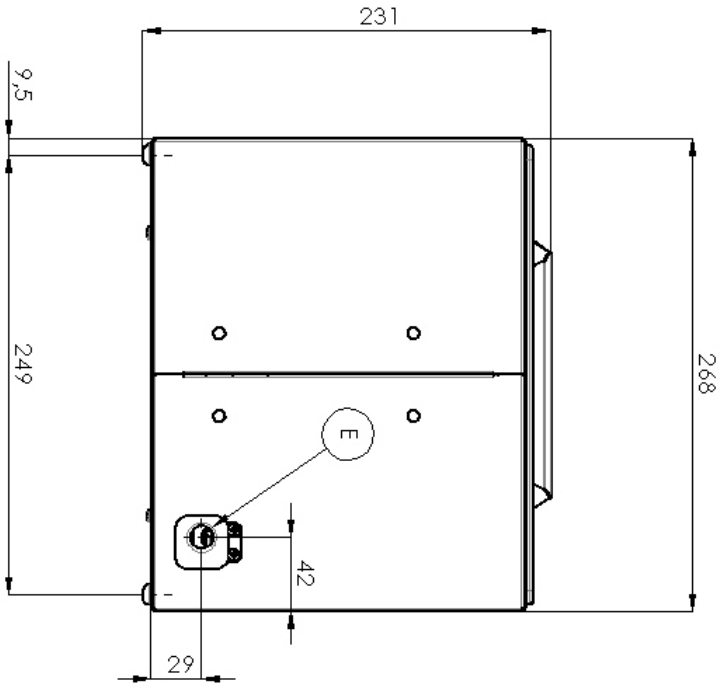

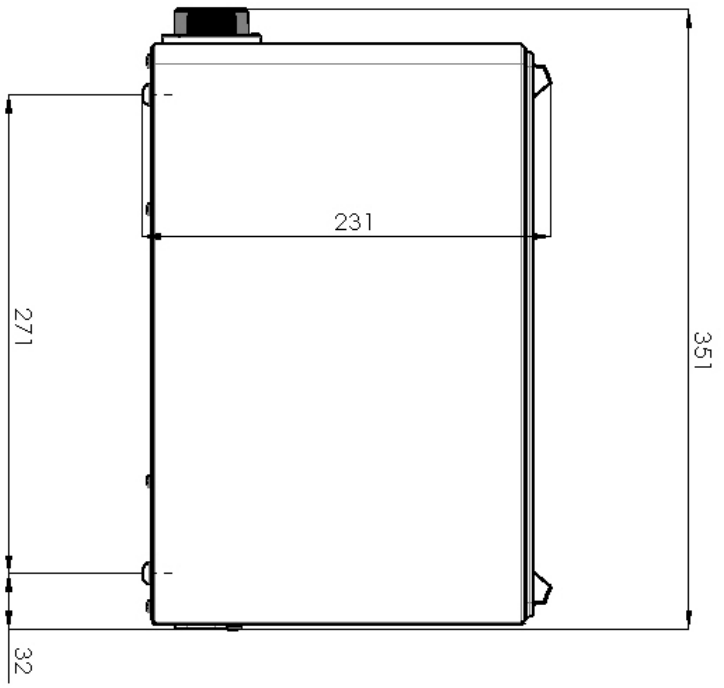

RM GASTRO, s.r.o.,
Třída Čs. armády 816,
391 81 Veselí nad Lužnicí 1, ID:49825062

Technický list

Výhody produktu

Udržovač hranolek ohřev spodní 230 V / 1N		
Model	**Sap kód**	00004880
UH 12	**Skupina artiklů**	Fritézy a udržovače hranolek

1 **Celonerezová vana**

dlouhá životnost
odolnost materiálu z nerezové oceli aisi 304
materiál nerezne

- úspory na servisních zásazích
- snadné čištění zařízení

2 **Stupeň krytí ovládacích prvků ipx4**

bezúdržbový systém
odolnost proti stříkající vodě
dlouhá životnost

- úspory na servisních zásazích
- snadné čištění zařízení

RM GASTRO, s.r.o.,
Třída Čs. armády 816,
391 81 Veselí nad Lužnicí 1, ID:49825062

Technický list

Technické parametry

Udržovač hranolek ohřev spodní 230 V / 1N		
Model	**Sap kód**	00004880
UH 12	**Skupina artiklů**	Fritézy a udržovače hranolek

1. **Sap kód:**
   00004880
2. **Šířka netto [mm]:**
   268
3. **Hloubka netto [mm]:**
   351
4. **Výška netto [mm]:**
   231
5. **Hmotnost netto [kg]:**
   6.00
6. **Šířka brutto [mm]:**
   310
7. **Hloubka brutto [mm]:**
   450
8. **Výška brutto [mm]:**
   330
9. **Hmotnost brutto [kg]:**
   7.00
10. **Typ spotřebiče:**
    Elektrické zařízení
11. **Konstrukční typ zařízení:**
    Stolní
12. **Příkon elektrický [kW]:**
    0.350
13. **Napájení:**
    230 V / 1N - 50 Hz
14. **Stupeň krytí ovládacích prvků:**
    IPX4
15. **Kontrolky:**
    chodu a nahřátí
16. **Průřez vodičů CU [mm²]:**
    0,5

RM GASTRO, s.r.o.,
Třída Čs. armády 816,
391 81 Veselí nad Lužnicí 1, ID:49825062